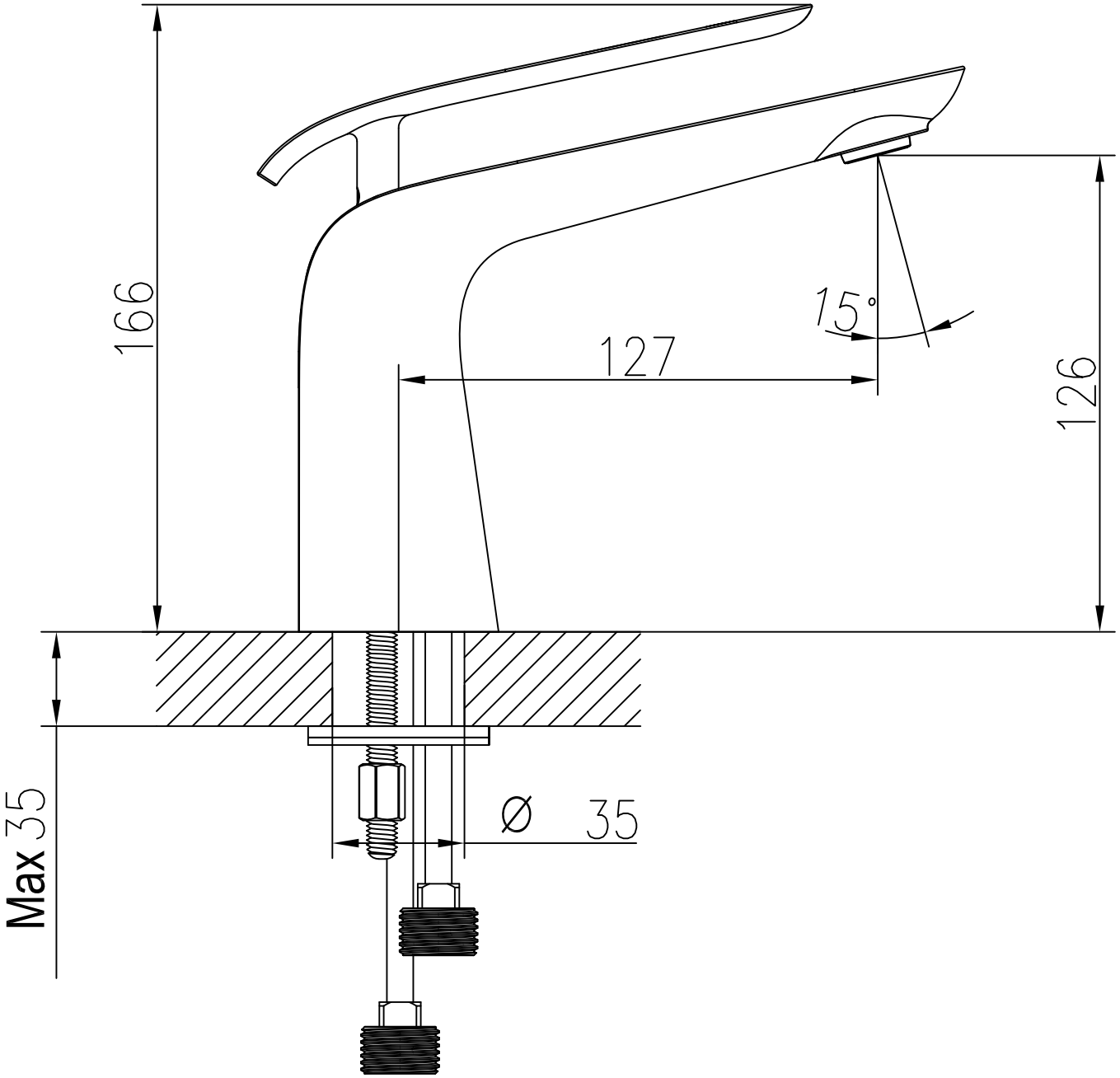
166
15°
127
126
Max 35
Ø 35

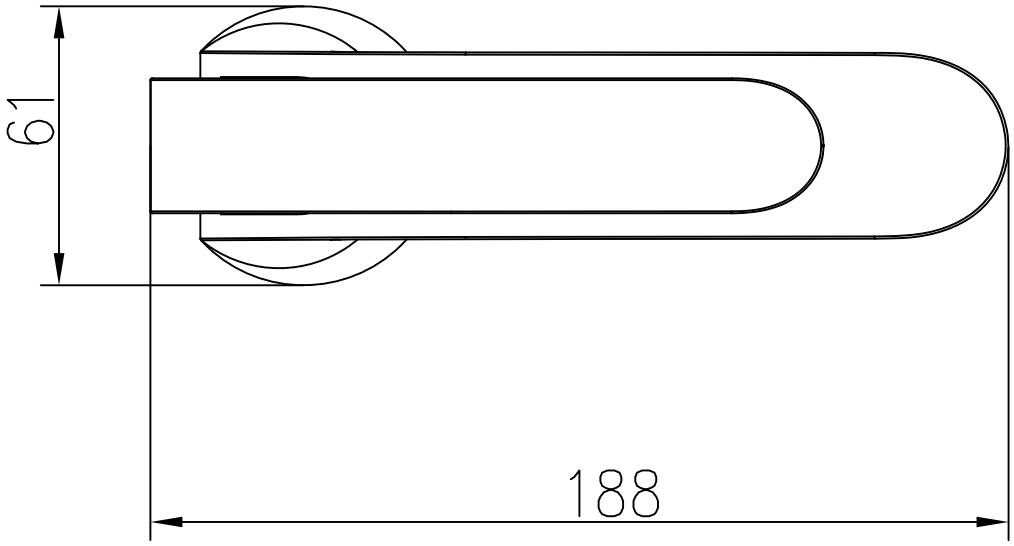
61
188